VIMAR

PIXEL et PIXEL HEAVY

Tableau de composition .

ELVOX

ELVOX

VIMAR

PIXEL & PIXEL HEAVY - Solutions d'appel et type d'installation

Composition avec plaque 1 module

Composition	Nombre d'appels possibles	Installation encastrée ou apparente plaque 1 modules
	Jusqu'à 1	
	Jusqu'à 2	
	Jusqu'à 4	
	Jusqu'à 3	
	Jusqu'à 7	
	Jusqu'à 14	
	Jusqu'à 5	
	Jusqu'à 12	
	Jusqu'à 24	

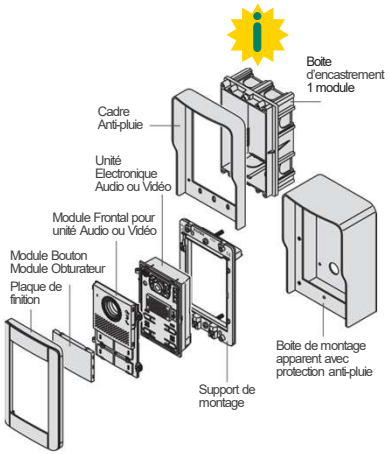

Composition avec plaque 2 modules

Composition	Nombre d'appels possibles	Installation encastrée ou apparente plaque 2 modules
	Jusqu'à 3	
	Jusqu'à 7	
	Jusqu'à 14	
	Jusqu'à 7	
	Jusqu'à 17	
	Jusqu'à 34	
	Jusqu'à 11	
	Jusqu'à 27	
	Jusqu'à 54	

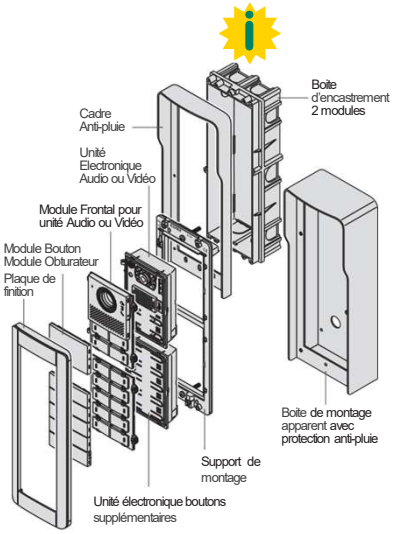

Composition avec plaque 3 modules

Composition	Nombre d'appels possibles	Installation encastrée ou apparente plaque 3 modules
	Jusqu'à 5	
	Jusqu'à 12	
	Jusqu'à 24	
	Jusqu'à 11	
	Jusqu'à 27	
	Jusqu'à 54	
	Jusqu'à 17	
	Jusqu'à 42	
	Jusqu'à 84	

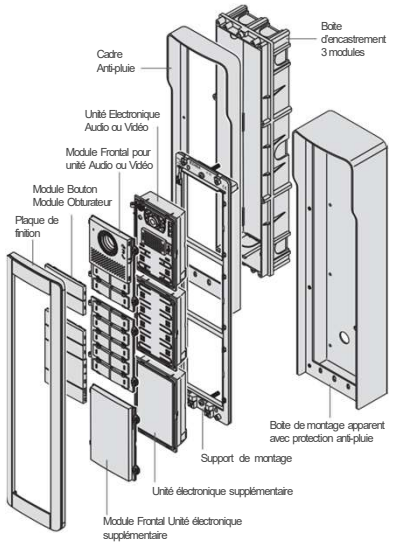

Composition	Nombre d'appels possibles	Installation encastrée ou apparente plaque 1 modules
	Jusqu'à 2	
	Jusqu'à 4	
	Jusqu'à 7	
	Jusqu'à 14	
	Jusqu'à 12	
	Jusqu'à 24	

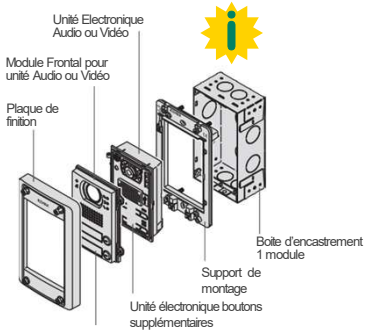

Composition	Nombre d'appels possibles	Installation encastrée ou apparente plaque 2 modules
	Jusqu'à 7	
	Jusqu'à 14	
	Jusqu'à 17	
	Jusqu'à 34	
	Jusqu'à 27	
	Jusqu'à 54	

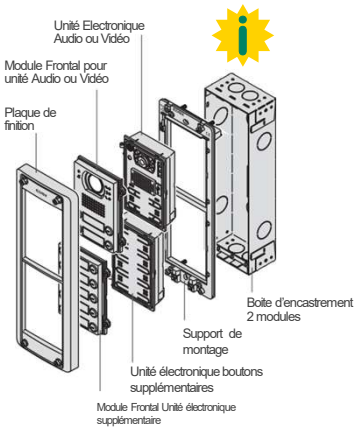

Composition	Nombre d'appels possibles	Installation encastrée ou apparente plaque 3 modules
	Jusqu'à 12	
	Jusqu'à 24	
	Jusqu'à 27	
	Jusqu'à 54	
	Jusqu'à 42	
	Jusqu'à 84	

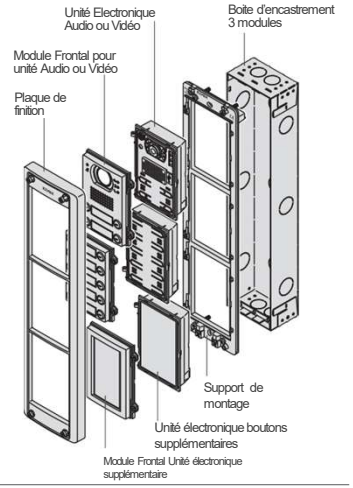

Si vous ne pouvez pas changer la boîte installée, utiliser des adaptateurs universels Pixel 1 et 2 modules (41135 ... ou 41136 ...), compatible avec les boîtiers pour prises les plus courantes sur le marché.
Les adaptateurs sont compatibles avec les distances suivantes - (min max.):
1 module (192-197 mm); 2 modules (282,5 à 288,5 mm).

Légende

Pixel			Pixel Heavy	
Bouton Double	Bouton Simple Axiale	Bouton simple à touches basculantes	Bouton Simple	Bouton double

ELVOX

PIXEL & PIXEL HEAVY - Tableau de composition

VIMAR

Composizione		Unité électronique										Unité électronique supplémentaire										Installation				
Plaque 1 Module	Nombre d'appel	Audio					Audio/video					Bouton			Porte noms	Ecran LCD	Clavier alphanumérique	Module contrôle d'accès	Lecteur empreintes digitales	Lecteur cartes	Obturateur	Support et plaque de finition	Boitiers et accessoires		
																							Encastré		Apparent
																							Boitier	Cadre Anti-pluie (optionnel)	
		41000 [1] Base			41002 Grand-Angle + entrée Caméra		41005 Grand-Angle + Teleloop			41006.1 Grand-Angle + Teleloop		41010 10 boutons (5 de chaque côtés)			41015 Porte-Noms	41018	41019	41020	41016	41017					
Pixel		**Module frontal Pixel**										**Module frontal Pixel**									**Installation Pixel**				
		41100.yy [3]			41102.yy [3]		41105.yy [3]																		
		Touches et Obturateurs					**Touches et Obturateurs**					**Touches et Obturateurs**													
			41110 x 1 Simple Axial	41110 x 2 Simple Axial	41112 x 1 Double Axial	41111 x 2 Simple basculant		41110 x 1 Simple Axial	41110 x 2 Simple Axial	41112 x 1 Double Axial	41111 x 2 Simple basculant	41110 (max 5) Simple Axial	41112 (max 2) Double Axial	41111 (max 5) Simple basculant											
		41114.yy [3] Obturateur double	41113.yy [3] Obturateur simple				41114.yy [3] Obturateur double	41113.yy [3] Obturateur simple				41113.yy [3] [4] (max 5) Obturateur simple		41114.yy [3] [4] (max 2) Obturateur double	41115	41118.yy [3]	41119.yy [3]	41119.yy [3]	41116.yy [3]	41117	41121.yy [3]	41131.xx [3] 1 mod. Dimensions (mm): 99,5x161	9191 1 mod. Dimensions (mm): 98x143x50	41141.xx [3] 1 mod. Dimensions (mm): 110x167x35,8	41151.xx [3] 1 mod. Dimensions (mm): 110x167x70,6
		0 bouton	1 bouton	2 boutons	1 bouton	4 boutons	0 bouton	1 bouton	2 boutons	1 boutons	4 boutons	5 boutons	2 boutons	10 boutons											
Pixel Heavy		**Module frontal Pixel Heavy**										**Module frontal Pixel Heavy**									**Installation Pixel Heavy**				
		Pour 41000																							
		41200	41201	41202	41204		41270	41271	41272	41274		41223	41225	41230	41215	41218	41219	41219	-	-	41221 Obturateur	41231 1 mod. Dimensions (mm): 99,6x163	40291 1 mod. Dimensions (mm): 82,4x144x50	-	-
		Pour 41002																							
		41210	41211	41212	41214																				
		0 bouton	1 bouton	2 boutons	4 boutons		0 bouton	1 bouton	2 boutons	4 boutons		3 boutons	5 boutons	10 boutons											
	Max 4 [2]	1										-			-	-	-	-	-	-	-	1	1	1	1
	Max 14 [2]	1										Max 1			Max 1	Max 1	Max 1	Max 1	Max 1	Max 1	Max 1	2	2	-	-
	Max 24 [2]	1										Max 2			Max 2	Max 1	Max 1	Max 1	Max 1	Max 1	Max 2	3	3	-	-

[1] L'unité électronique 41000 ne va que jusque max 54 boutons et n'est pas utilisable avec 41018 e 41019.
[2] Nombre de bouton maximum de type basculant. L'utilisation de l'unité électronique 41018+41019, Permet jusqu'6400 appels .
[3] Remplacer "**xx**" par **01: gris, 02: ardoise, 03: blanc 04: gris anodisé**.
[4] Remplacer "**yy**" par **01: gris, 02: ardoise, 03: blanc**

.01 Gris

.02 Ardoise

.03 Blanc

.04 Gris Anodisé

Accessoire - Câblage pour unité électronique

41190
Câblage pour connexion verticale ou horizontale des unités, longueur 485mm

ELVOX

VIMAR

PIXEL & PIXEL HEAVY - Tableau de composition

Composition		Unité électronique				Unité électronique supplémentaire							Installation				
															Boitiers et accessoires		
															Encastré		
Plaque 2 Modules	Nombre d'appel	Audio				Bouton	Porte noms	Ecran LCD	Clavier Alpha-numérique	Module contrôle d'accès	Lecteur empreintes digitales	Lecteur cartes	Module Borgne	Support et plaque de finition	Boitier	Cadre Anti-pluie (optionnel)	Apparent
		41000 (1) Base	41002 Grand-Angle + entrée Caméra	41005 Grand-Angle + Teleloop	41006.1 Grand-Angle + Teleloop	41010 10 boutons (5 de chaque côtés)	41015 Porte-Noms	41018	41019	41020	41016	41017					
Pixel		**Module frontal Pixel**				**Module frontal Pixel**							**Installation Pixel**				
		41100.yy (3)	41102.yy (3)	41105.yy (3)												41142.xx (3) 2 mod. Dimensions (mm): 110x281,7x35,8	41152.xx (3) 2 mod. Dimensions (mm): 110x281,7x70,6
		Touches et Obturateurs				**Touches et Obturateurs**										41144.xx (3) 4 mod. (2x2) Dimensions (mm): 210x281,7x35,8	41154.xx (3) 4 mod. (2x2) Dimensions (mm): 210x281,7x70,6
		41110 x 1 Simple Axial	41110 x 2 Simple Axial	41112 x 1 Double Axial	41111 x 2 Simple basculant	41110 x 1 Simple Axial	41110 x 2 Simple Axial	41112 x 1 Double Axial	41111 x 2 Simple basculant	41110 (max 5) Simple Axial	41112 (max 2) Double Axial	41111 (max 5) Simple basculant					
		41114.yy (3) Obturateur double	41113.yy (3) Obturateur simple			41114.yy (3) Obturateur double	41113.yy (3) Obturateur simple			41113.yy (3) (4) (max 5) Obturateur simple	41114.yy (3) (4) (max 2) Obturateur double					41147.xx (3) 6 mod. (3x2) Dimensions (mm): 310x281,7x35,8	41157.xx (3) 6 mod. (3x2) Dimensions (mm): 310x281,7x70,6
		0 bouton	1 bouton	2 boutons	1 bouton	4 boutons	0 bouton	1 bouton	2 boutons	1 boutons	4 boutons	5 boutons	2 boutons	10 boutons	41115	41118.yy (3)	41119.yy (3)	41119.yy (3)	41116.yy (3)	41117	41121.yy (3)	41132.xx (3) 2 mod. Dimensions (mm): 99,5x276	9192 2 mod. Dimensions (mm): 98x254x50		
Pixel Heavy		**Module frontal Pixel Heavy**								**Module frontal Pixel Heavy**						**Installation Pixel Heavy**			
		Pour 41000																	
		41200	41201	41202	41204	41270	41271	41272	41274	41223	41225	41230	41215	41218	41219	41219	-	-	41221 Obturateur	41232 2 mod. Dimensions (mm): 99,6x278	40292 2 mod. Dimensions (mm): 82,4x256,5x50	-	-
		Pour 41002																	
		41210	41211	41212	41214														
		0 bouton	1 bouton	2 boutons	4 boutons	0 bouton	1 bouton	2 boutons	4 boutons	3 boutons	5 boutons	10 boutons											
	Max 14 (2)	1				Max 1							Max 1	Max 1	Max 1	Max 1	Max 1	Max 1	Max 1	1	1	1	1
	Max 34 (2)	1				Max 3							Max 2	Max 1	Max 1	Max 1	Max 1	Max 1	Max 3	2	2	1	1
	Max 54 (2)	1				Max 5							Max 4	Max 1	Max 1	Max 1	Max 1	Max 1	Max 5	3	3	1	1

ELVOX

VIMAR

PIXEL & PIXEL HEAVY - Tableau de composition

Composition		Unité électronique				Unité électronique supplémentaire							Installation				
															Boitiers et accessoires		
															Encastré		
Plaque 3 Modules	Nombre d'appel	Audio				Bouton	Porte noms	Ecran LCD	Clavier Alpha-numérique	Module contrôle d'accès	Lecteur empreintes digitales	Lecteur cartes	Module Borgne	Support et plaque de finition	Boitier	Cadre Anti-pluie (optionnel)	Apparent
		41000 (1) Base	41002 Grand-Angle + entrée Caméra	41005 Grand-Angle + Teleloop	41006.1 Grand-Angle + Teleloop	41010 10 boutons (5 de chaque côtés)	41015 Porte-Noms	41018	41019	41020	41016	41017					
Pixel		**Module frontal Pixel**				**Module frontal Pixel**							**Installation Pixel**				
		41100.yy (3)	41102.yy (3)	41105.yy (3)												41143.xx (3) 3 mod. Dimensions (mm): 110x397x35,8	41153.xx (3) 3 mod. Dimensions (mm): 110x397x70,6
		Touches et Obturateurs				**Touches et Obturateurs**								41133.xx (3) 3 mod. Dimensions (mm): 99,5x391	9193 3 mod. Dimensions (mm): 98x365x50	41146.xx (3) 6 mod. (2x3) Dimensions (mm): 210x397x35,8	41156.xx (3) 6 mod. (2x3) Dimensions (mm): 210x397x70,6
			41110 x 1 Simple Axial	41110 x 2 Simple Axial	41112 x 1 Double Axial	41111 x 2 Simple basculant	41110 x 1 Simple Axial	41110 x 2 Simple Axial	41112 x 1 Double Axial	41111 x 2 Simple basculant	41110 (max 5) Simple Axial	41112 (max 2) Double Axial	41111 (max 5) Simple basculant				41149.xx (3) 9 mod. (3x3) Dimensions (mm): 310x397x35,8	41159.xx (3) 9 mod. (3x3) Dimensions (mm): 310x397x70,6
		41114.yy (3) Obturateur double	41113.yy (3) Obturateur simple				41114.yy (3) Obturateur double	41113.yy (3) Obturateur simple			41113.yy (3) (4) (max 5) Obturateur simple	41114.yy (3) (4) (max 2) Obturateur double		41115	41118.yy (3)	41119.yy (3)	41119.yy (3)	41116.yy (3)	41117	41121.yy (3)				
		0 bouton	1 bouton	2 boutons	1 bouton	4 boutons	0 bouton	1 bouton	2 boutons	1 boutons	4 boutons	5 boutons	2 boutons	10 boutons									
Pixel Heavy		**Module frontal Pixel Heavy**									**Module frontal Pixel Heavy**								**Installation Pixel Heavy**				
		Pour 41000																					
		41200	41201	41202	41204	41270	41271	41272	41274		41223	41225	41230	41215	41218	41219	41219	-	-	41221 Obturateur	41233 3mod. Dimensions (mm): 99,6x393	40293 3mod. Dimensions (mm): 82,4x369x50	-	-
		Pour 41002																					
		41210	41211	41212	41214																		
		0 bouton	1 bouton	2 boutons	4 boutons	0 bouton	1 bouton	2 boutons	4 boutons		3 boutons	5 boutons	10 boutons										
	Max 24 (2)	1									Max 2			Max 1	Max 1	Max 1	Max 1	Max 1	Max 1	Max 2	1	1	1	1
	Max 54 (2)	1									Max 5			Max 4	Max 1	Max 1	Max 1	Max 1	Max 1	Max 5	2	2	1	1
	Max 84 (2)	1									Max 8			Max 7	Max 1	Max 1	Max 1	Max 1	Max 1	Max 8	3	3	1	1

ELVOX

PIXEL & PIXEL HEAVY - Tableau de composition installation standard simple touche (41110)

VIMAR

Videophonie

Nombre d'appel		Composition de l'installation																					Distributeur vidéo	Vidéophone
	Video grand-angle		Boutons								Alphanumérique				Support + Plaque de finition			Installation encastrée				Installation Apparente		Vidéophone série: Tab, 5700, 6600, Petrarca, Giotto
			Module frontal			Unité électronique supplémentaire + Module frontal					Module frontal	Unité électronique supplémentaire + Module frontal						Boîtier			Cadre Anti-Pluie	Boitier Apparent avec Cadre Anti-Pluie		
		Pixel	41105.yy (4)			41010	41110 (2)	41113.yy (2) (4)			41121.yy (4)	41105.yy (4)	41018 + 41118.yy (4)	41019 + 41119.yy (4)	41114.yy (4)	41131.xx (4)	41132.xx (4)	41133.xx (4)	9191	9192	9193				
		Pixel Heavy	41270	41271	41272 (3)	41010			41223 (3)	41225 (3)	41221	41270	41018 + 41218	41019 + 41219		41231	41232	41233	40291	40292	40293			692D	
	41005 + 6922.1		Pixel / Pixel Heavy				Pixel		Pixel Heavy			Pixel / Pixel Heavy			Pixel	Pixel / Pixel Heavy						Pixel			
1	1			1			1	1																	1
2	1				1		2									1			1			41141.xx (4)	41151.xx (4)	1	2
3	1		1			1	3	4	1															1	3
4	1		1			1	4	3		1														1	4
5	1		1			1	5	2		1							1			1		41142.xx (4)	41152.xx (4)	2	5
6	1			1		1	6	1		1														2	6
7	1				1	1	7			1														2	7
8	1		1			2	8	4	1	1														2	8
9	1		1			2	9	3		2														2	9
10	1		1			2	10	2		2								1			1	41143.xx (4)	41153.xx (4)	3	10
11	1			1		2	11	1		2														3	11
12	1				1	2	12			2														3	12
13	1		1			3	13	4	1	2														3	13
14	1		1			3	14	3		3														4	14
15	1		1			3	15	2		3							2			2		41144.xx (4)	41154.xx (4)	4	15
16	1			1		3	16	1		3														4	16
17	1				1	3	17			3														4	17
18	1		1			4	18	4	1	3	1							2			2	41146.xx (4)	41156.xx (4)	5	18
19	1		1			4	19	3		4	1													5	19
de1 à 200 (1)	1											1	1	1	1			1			1	41143.xx (4)	41153.xx (4)	*	de 1 à 200

Parlophonie

Nombre d'appel		Composition de l'installation																			Parlophone
	Audio		Boutons											Support + Plaque de finition			Installation encastrée				Installation apparente	Parlophone série: Tab, 6600, Petrarca, 8870, 6900
			Module frontal						Unité électronique supplémentaire + Module frontal								Boîtier			Cadre Anti-Pluie	Boitier Apparent avec Cadre Anti-Pluie	
			Audio			Audio avec teleloop																
		Pixel	41100.yy (4)			41102.yy (4)			41010	41110 (2)	41113.yy (2) (4)			41121.yy (4)	41131.xx (4)	41132.xx (4)	41133.xx (4)	9191	9192	9193			
		Pixel Heavy	41200	41201	41202 (3)	41210	41211	41212 (3)	41010			41223 (3)	41225 (3)	41221	41231	41232	41233	40291	40292	40293			
	41000+40101 41002+6922.1		Pixel / Pixel Heavy							Pixel		Pixel Heavy			Pixel / Pixel Heavy						Pixel		
1	1			1			1			1	1												1
2	1				1			1		2					1			1			41141.xx (4)	41151.xx (4)	2
3	1		1			1			1	3	4	1											3
4	1		1			1			1	4	3		1										4
5	1		1			1			1	5	2		1			1			1		41142.xx (4)	41152.xx (4)	5
6	1			1			1		1	6	1		1										6
7	1				1			1	1	7			1										7
8	1		1			1			2	8	4	1	1										8
9	1		1			1			2	9	3		2										9
10	1		1			1			2	10	2		2				1			1	41143.xx (4)	41153.xx (4)	10
11	1			1			1		2	11	1		2										11
12	1				1			1	2	12			2										12
13	1		1			1			3	13	4	1	2										13
14	1		1			1			3	14	3		3										14
15	1		1			1			3	15	2		3			2			2		41144.xx (4)	41154.xx (4)	15
16	1			1			1		3	16	1		3										16
17	1				1			1	3	17			3										17
18	1		1			1			4	18	4	1	3	1			2			2	41146.xx (4)	41156.xx (4)	18
19	1		1			1			4	19	3		4	1									19

Note: pour installation encastré le cadre anti-pluie est conseillé , il est déjà monté par défaut sur boitier apparent .

[1] Pour les systèmes avec plus de 20 appels , contactez le commercial pour les composants du système de structure et d'autres conseils.

[2] En remplaçant le bouton simple axial 41110, par le bouton simple basculant 41111 ou par le bouton double axial 41112, il est possible de modifier le nombre d'appels en gardant inchangée la structure de la plaque .

[3] En remplaçant le module frontal 41272, 41202, 41225 avec le module frontal 41274, 41204, 41230, il est possible de doubler le nombre d'appels en gardant inchangé la structure de plaque.

[4] Remplacer "**xx**" par **01: gris**, **02: ardoise**, **03: blanc** **04: gris anodisé**. Remplacer "**yy**" par **01: gris**, **02: ardoise**, **03: blanc**